Quality detection system for video surveillance

REDWALL®

Unrivalled performance

Nº 591859-1 1206-15

INSTRUCCIONES DE INSTALACIÓN

REDSCAN®

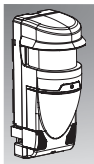

Detector de escáner láser

RLS-3060L

ÍNDICE

1 INTRODUCCIÓN
- 1-1 NOTAS PREVIAS A LA INSTALACIÓN 1
- 1-2 PRECAUCIONES 2
- 1-3 IDENTIFICACIÓN DE PIEZAS 3
- 1-4 DIAGRAMA DE FLUJO DEL PROCEDIMIENTO DE INSTALACIÓN 3

2 TIPOS DE MÉTODOS DE INSTALACIÓN Y ZONAS DE DETECCIÓN
- 2-1 TIPOS DE MÉTODOS DE INSTALACIÓN 3
- 2-2 TIPOS DE MÉTODOS DE DETECCIÓN 4
- 2-3 PROCEDIMIENTO DE AJUSTE DE ZONA 5

3 INSTALACIÓN Y AJUSTE DEL ÁNGULO
- 3-1 INSTALACIÓN EN PARED O EN PLANO DE TECHO 5
- 3-2 INSTALACIÓN EN UN POSTE 7
- 3-3 INSTALACIÓN EN ÁNGULO A PARED, A PLANO DE TECHO O EN POSTE 7
- 3-4 CONFIRMACIÓN DE UBICACIÓN DE PLANO DE LÁSER 7

4 ESQUEMAS Y FUNCIONES DE LAS PIEZAS EN EL INTERIOR DE LA CUBIERTA
- 4-1 CABLEADO 8
- 4-2 SALIDA DE SEÑAL 8
- 4-3 ENCENDIDO 9
- 4-4 FUNCIONES DEL TESTIGO 9
- 4-5 INICIALIZACIÓN PARA VOLVER AL VALOR PREDETERMINADO DE FÁBRICA 9

5 CONFIGURACIÓN DE LAS ZONAS DE DETECCIÓN HORIZONTALES 2
- 5-1 FUNCIONAMIENTO DEL INTERRUPTOR SELECTOR 9
- 5-2 AJUSTE DE LA ZONA DE DETECCIÓN HORIZONTAL 10
- 5-3 AJUSTE AUTOMÁTICO DE LA ZONA DE DETECCIÓN HORIZONTAL 10

6 CONFIGURACIÓN DE LA ZONA DE DETECCIÓN VERTICAL
- 6-1 FUNCIONAMIENTO DEL INTERRUPTOR SELECTOR 11
- 6-2 AJUSTE DE LA ZONA DE DETECCIÓN VERTICAL 12
- 6-3 AJUSTE AUTOMÁTICO DE LA ZONA DE DETECCIÓN VERTICAL 12

7 COMPROBACIONES DE ZONA
- 7-1 CONTROLADOR DE MOVIMIENTO 13
- 7-2 FUNCIONAMIENTO DEL SISTEMA TRAS FALLO DE ALIMENTACIÓN 13

8 CONEXIÓN IP CON REDSCAN
- 8-1 VALORES PREDETERMINADOS 13
- 8-2 REDSCAN MANAGER 13
- 8-3 CÓDIGO DE EVENTOS DE REDWALL 13

9 ESPECIFICACIONES
- 9-1 ESPECIFICACIONES DE LA UNIDAD PRINCIPAL 14
- 9-2 ESQUEMA DE DIMENSIONES 14
- 9-3 ELEMENTOS OPCIONALES 14

FUNCIONES

* La gama de detección es de 30 m de radio, máx. de 190 grados
* Zona de detección horizontal o vertical seleccionable
* Reconocimiento de ubicación de la intrusión que puede activar 4 salidas independientes para control PTZ
* Configuración fácil y flexible de la zona de detección necesaria
* Salida analógica (contacto seco) y conexión IP

REDSCAN es un sensor de zona que configura una zona de detección de tipo ventilador de 30 m de radio en un arco de 190 grados mediante rayos láser.
REDSCAN detecta objetos emitiendo rayos láser en dirección al objetivo y midiendo el tiempo necesario para que los rayos emitidos se reflejen y vuelvan al detector.
Existen 2 modos de detección de intrusos. Zona de detección horizontal 2 y zona de detección vertical. Cada modo está configurado con un algoritmo de detección independiente.

1 INTRODUCCIÓN

1-1 NOTAS PREVIAS A LA INSTALACIÓN

- Lea este manual de instrucciones detenidamente antes de la instalación.
- Este manual utiliza las siguientes indicaciones de advertencia para proporcionar información de uso correcta y evitar daños a personas o el producto. Estas indicaciones de advertencia se describen a continuación. Asegúrese de comprender estas precauciones antes de leer el resto del manual.

⚠ **Advertencia**	Si no observa las instrucciones de advertencia y manipula los dispositivos de manera incorrecta, pueden producirse lesiones graves e incluso la muerte.
⚠ **Precaución**	Si no observa las instrucciones de precaución y manipula los dispositivos de manera incorrecta, pueden causarse lesiones y/o daños en los dispositivos.

⃠ Este símbolo indica prohibición.
La acción prohibida específica se indica en el interior o exterior del símbolo.

❗ Este símbolo requiere una acción o proporciona una instrucción.

⚠ Advertencia

No utilice el producto para usos distintos a la detección de objetos en movimiento como personas y vehículos. No utilice el producto para activar un disparador, etc., que pueda causar un accidente.	⊘
No toque la base de la unidad o los terminales de alimentación del producto con las manos húmedas (no toque el producto si está húmedo por la lluvia, etc.). Puede causar un shock eléctrico.	!
No intente desmontar ni reparar el producto. Puede causar incendios o daños en los dispositivos.	⊘
No exceda la tensión o corriente nominal especificada de ninguno de los terminales, ya que podría causar incendios o daños en los dispositivos.	⊘
Asegúrese que ha desconectado la alimentación antes de conectar el cableado.	!
Confirme el nombre de la señal de todos los terminales para garantizar que el cableado está conectado correctamente.	!
Si utiliza un interruptor regulador de uso común, asegúrese de conectar el terminal de protección de tierra.	!
Sujete la unidad principal fuertemente cuando instale o realice tareas de mantenimiento. Tenga cuidado de no golpear el producto contra objetos cercanos y no lo deje caer de forma inadvertida.	!
Este producto no puede detectar objetos en la zona muerta del escáner láser. No utilice este producto para una aplicación en la que no pueda cubrir la zona de detección que requiera la tarea.	⊘
Tenga en cuenta que el producto puede presentar un funcionamiento defectuoso, incluyendo la producción de una salida irregular y errores de detección, si se expone a condiciones medioambientales desfavorables como luz ambiente potente, ruidos electrónicos o vibraciones mecánicas.	!

⚠ Precaución

El uso de controles, ajustes o rendimiento de procedimientos diferentes a los especificados puede causar una exposición a radiaciones peligrosas.	!
Limpie y compruebe periódicamente el producto para garantizar un uso seguro. Si detecta algún problema, no intente utilizar el producto.	!
Cuando deseche el producto, asegúrese de cumplir la normativa de residuos vigente en su zona geográfica.	!
Este producto está diseñado para detectar intrusiones y no para evitar robos, desastres o accidentes. El fabricante no será responsable de los daños a las propiedades del usuario como resultado de robos, desastres o accidentes.	

CE Statement

Warning: This is a class A product. In a domestic environment this product may cause radio interference in which case the user may be required to take adequate measures. (EN55022)

1-2 PRECAUCIONES

Instale el producto en una superficie sólida únicamente.

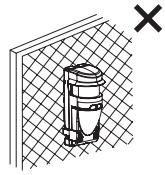

En la zona de detección horizontal, este producto debe utilizar normalmente en la altura de instalación recomendada para la detección de intrusiones.

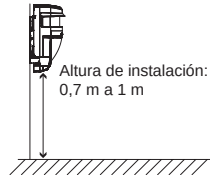

Instale el producto de forma que la zona de detección no se vea afectada por briznas de hierba o ramas de árboles que pueda mover el viento.

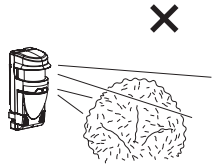

No instale ni deje el producto en un lugar expuesto a altas temperaturas, vibraciones o impactos superiores a los especificados.

No utilice el producto en entornos con gases de disolventes o corrosivos.

No utilice este producto en entornos con partículas de aceite en suspensión que puedan contaminar la ventana del detector, causando errores de detección y pudiendo causar corrosión que afecte al rendimiento del producto.

El símbolo "×" indica acciones prohibidas.

Limpieza del producto

Limpie la ventana frontal con regularidad con un trapo húmedo.
Una ventana manchada puede limitar la zona de detección al reducir la sensibilidad del láser. Además, grandes manchas en la ventana pueden causar errores de detección.

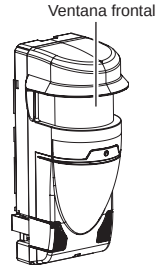

Notas sobre seguridad del láser

Este producto está considerado como clase 1 en términos de normativa de seguridad.

Potencia media	: Máxima 0,015 mW (AEL)
Longitud de onda	: 905 nm
Amplitud de impulsos	: 4 ns
Período de emisión	: 36 μs
Normativa	: IEC60825-1

Clase 1 de normativa de seguridad de láser significa que la seguridad de los productos de láser de esta clase está garantizada en condiciones normales de seguridad (condiciones de funcionamiento razonables). El producto está marcado para indicar que es un dispositivo láser. No se necesitan medidas de seguridad adicionales.

Complies with 21 CFR 1040.10 and 1040.11 except for deviations pursuant to Laser Notice No.50, dated June 24, 2007.

Producto láser de clase 1

No exponga sus ojos directamente al rayo láser.

1-3 IDENTIFICACIÓN DE PIEZAS

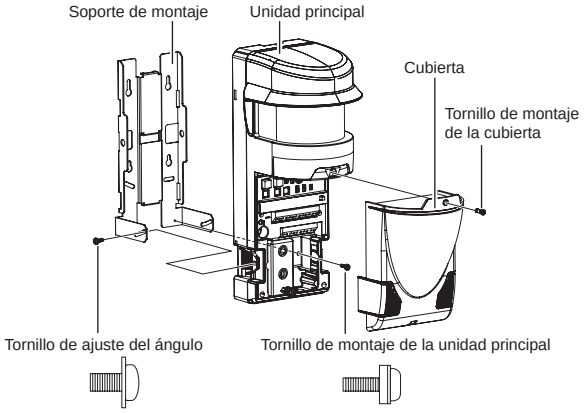

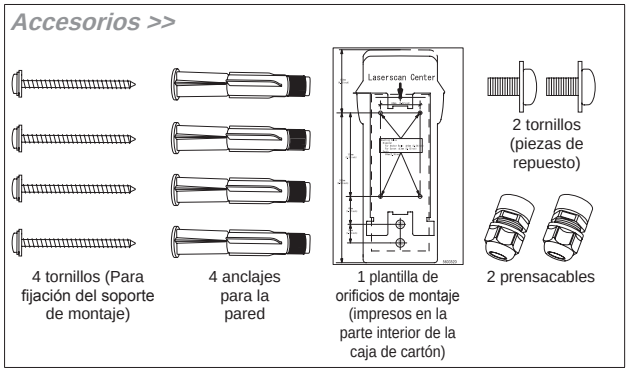

1-4 DIAGRAMA DE FLUJO DEL PROCEDIMIENTO DE INSTALACIÓN

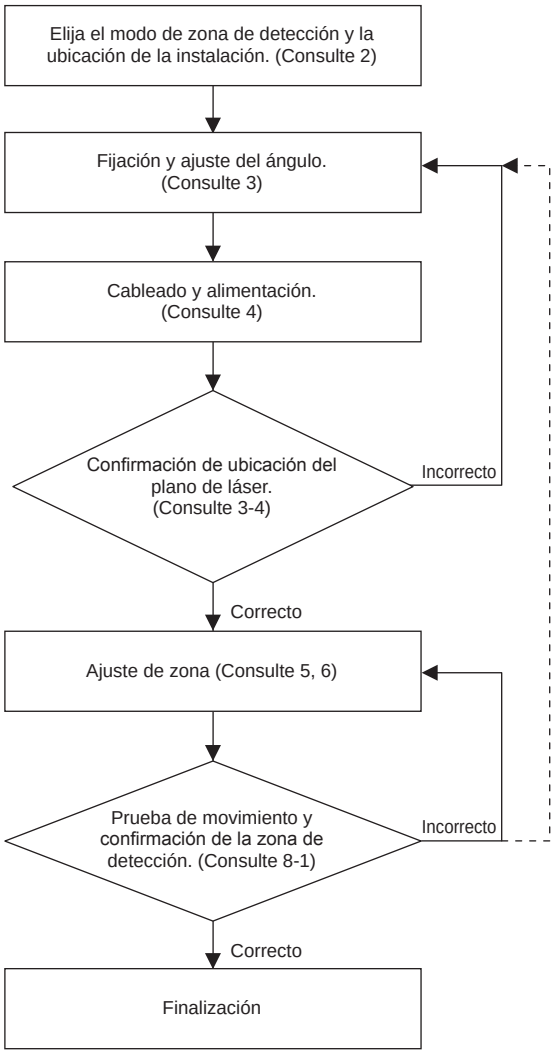

2 TIPOS DE MÉTODOS DE INSTALACIÓN Y ZONAS DE DETECCIÓN

2-1 TIPOS DE MÉTODOS DE INSTALACIÓN

Instalación en pared

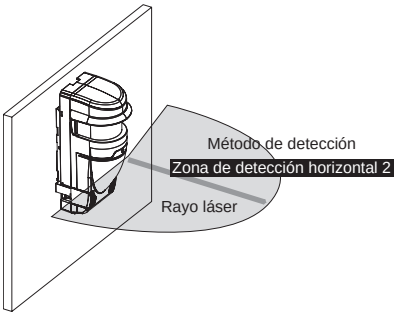

Instalación en poste

El soporte es un elemento opcional.

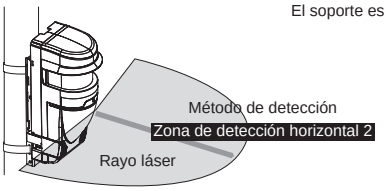

Instalación en ángulo a una pared

El soporte es un elemento opcional.

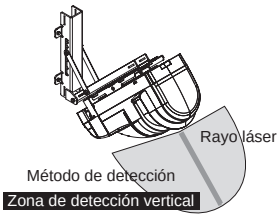

Instalación en ángulo a un poste

El soporte es un elemento opcional.

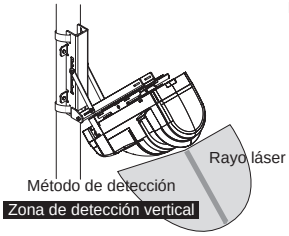

Instalación en ángulo de techo

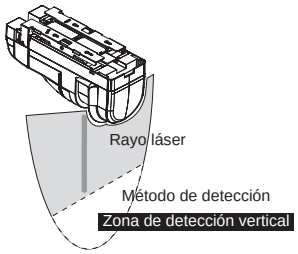

Instalación en ángulo en un plano de techo

El soporte es un elemento opcional.

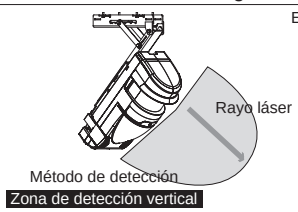

2-2 TIPOS DE MÉTODOS DE DETECCIÓN

El método de detección contiene los dos modos de funcionamiento, zona de detección horizontal 2 y zona de detección vertical.

- Zona de detección horizontal 2 H2 V

Este modo permite definir una zona de detección de tipo ventilador en dirección horizontal con un radio máximo de 30 m y un ángulo de 190 grados.
Este modo detecta la intrusión en la zona de detección desde cualquier dirección.
El Redscan producirá una alarma 1 minuto después de la detección inicial, mientras el objeto detectado permanezca en la zona de detección.

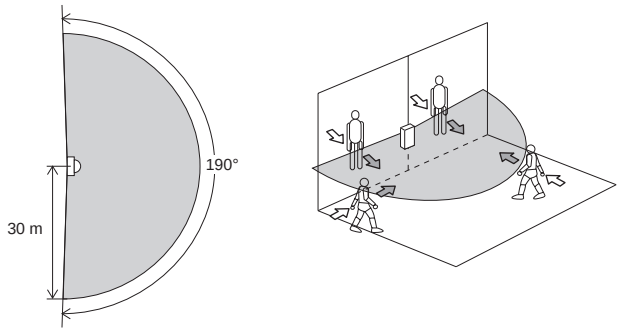

- Zona de detección vertical H2 V

Este modo permite definir una zona de detección de tipo ventilador en dirección vertical con un radio máximo de 30 m y un ángulo de despliegue de 180 grados.
Para evitar posibles falsas alarmas producidas por pájaros u obstrucciones cerca de la unidad, este modo crea una zona de no detección, justo 1,5 m (*1) por delante de la unidad.
La altura de instalación recomendada oscila entre 4 y 15 m.
Este modo detectará cualquier objeto que atraviese la zona de detección.

*1: El software Redscan Manager puede modificar este valor o cancelar la “zona de no detección” para aplicaciones específicas.

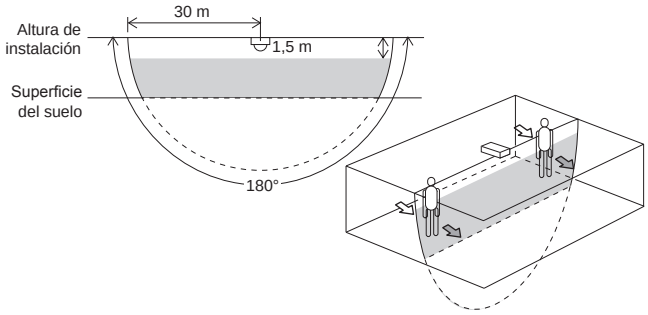

- Zona de detección vertical si el producto está instalado en ángulo

H2 V

Si ha instalado este producto en ángulo con el soporte de montaje en ángulo ajustable opcional, la zona de detección varía tal y como se muestra a continuación dependiendo de la altura y ángulo de instalación.

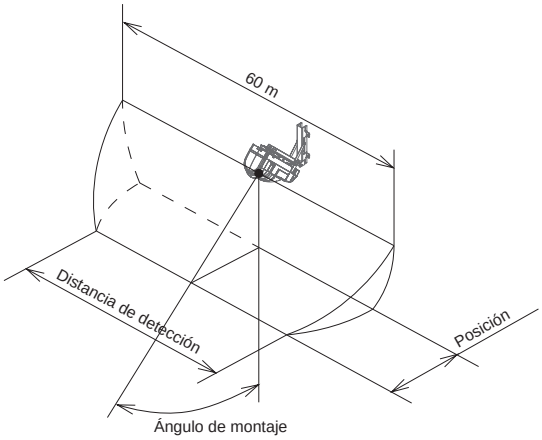

Relación entre “distancia de detección” y altura/ángulo de montaje. Consulte la ilustración anterior.

				Ángulo de montaje		
				0°	30°	45°
Altura de instalación	4 m	Posición		0	2,3	4,0
		Distancia de detección	Caminando	59	59	59
			Gateando	57	55	53
	8 m	Posición		0	4,6	8,0
		Distancia de detección	Caminando	58	57	56
			Gateando	53	51	48
	12 m	Posición		0	6,9	12,0
		Distancia de detección	Caminando	55	53	49
			Gateando	50	48	46

Unidad: m

Nota >>
Si el ángulo de montaje es de 0 grados, es posible que el dispositivo no detecte una persona corriendo.

2-3 PROCEDIMIENTO DE AJUSTE DE ZONA

El procedimiento de ajuste tiene dos opciones: P1 y P2.
El procedimiento de ajuste de cada modo varía en función de si ha seleccionado el método de detección de la zona de detección horizontal 2 o la zona de detección vertical.

- Zona de detección horizontal 2

Auto

P1 Programación automática

La zona definida automáticamente por el sensor dentro de los límites definidos “Ajuste de la distancia de detección”.

P2 Seguimiento automático

La zona definida automáticamente al seguir a una persona que camina dentro de la zona definida por “Ajuste de distancia de detección”.

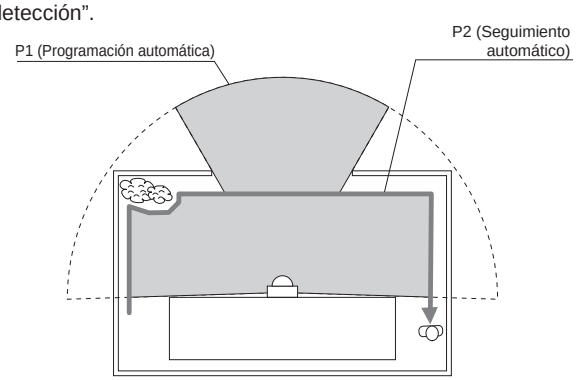

- Zona de detección vertical

Auto

Zona de detección fija P1

La zona de detección se fija a través del botón “Configurar zona” y por medio de los parámetros Tamaño y Desplazamiento. Redscan ignorará todo “ruido” a nivel del suelo provocado por hierba o pequeñas irregularidades en la superficie de éste.

Zona de detección adaptativa P2

Cuando un objeto, por ejemplo un montículo de nieve, se encuentra en la zona de detección, Redscan recreará la zona de detección alrededor de ese objeto.
Siguiendo el mismo procedimiento, si se hace un agujero en ese montículo de nieve, Redscan recreará la zona de detección de manera que el agujero entre en esa zona. Esta zona adaptativa automática es por defecto de +/- 1 m.

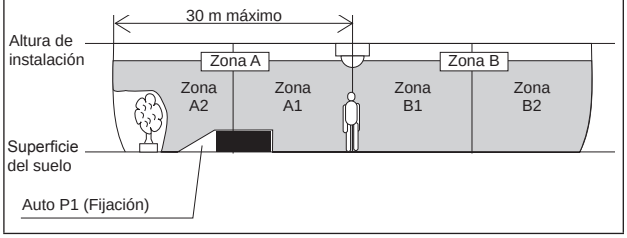

3 INSTALACIÓN Y AJUSTE DEL ÁNGULO

3-1 INSTALACIÓN EN PARED O EN PLANO DE TECHO

1 Retire la cubierta de la unidad principal.

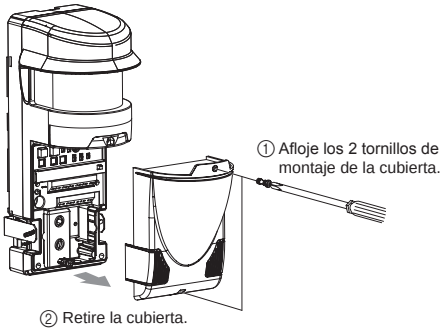

2 Retire el soporte de montaje de la unidad principal.

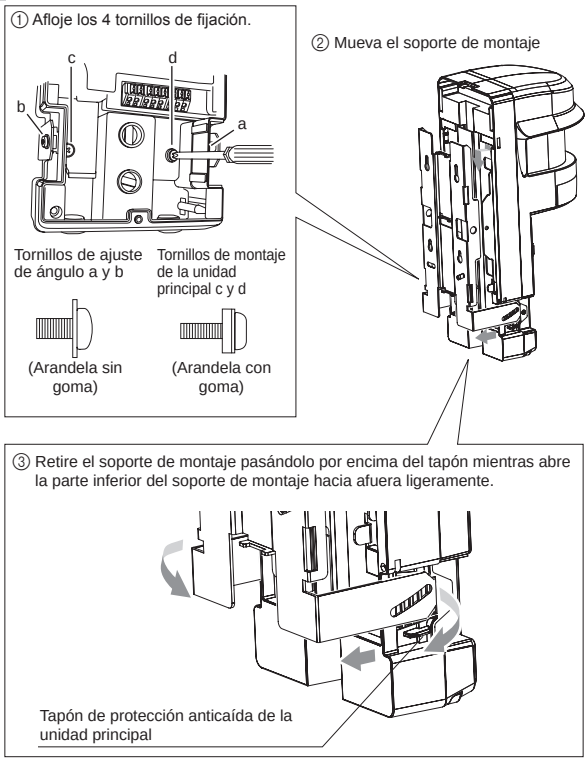

3 Coloque la plantilla de los orificios de montaje (accesorio) en la pared o en plano de techo y taladre en ella 4 orificios de montaje. Taladre 2 agujeros para los cables.
Introduzca el tornillo de anclaje (accesorio) en los orificios de montaje.

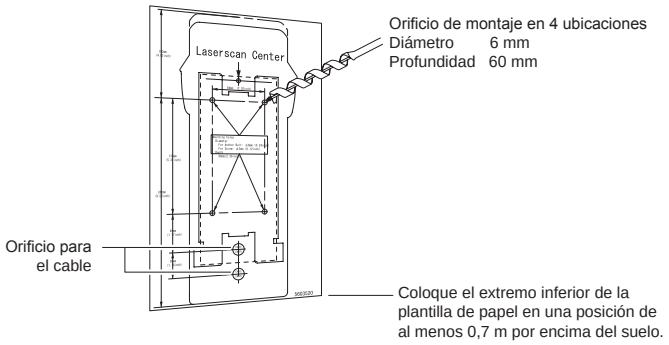

4 Sujete el soporte de montaje a la pared o al plano de techo.

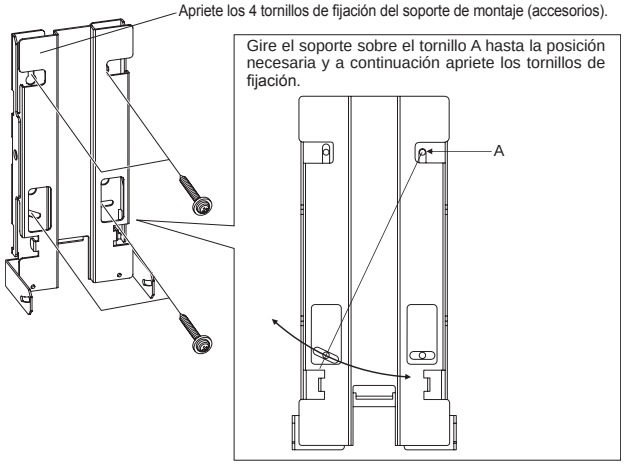

Precauciones >>

Si instala el producto en la pared, coloque el soporte de montaje paralelo al suelo. Si el soporte de montaje se coloca en ángulo, el rayo láser no se emitirá paralelo al suelo, lo que puede provocar que no se detecte a un intruso. Una inclinación de 1 grado varía la forma de la zona de detección de 30 m en 0,5 m aproximadamente.

5 Monte el prensacable.

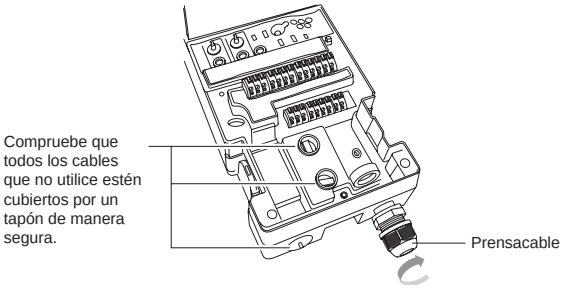

6 Instale la unidad principal y fíjela al soporte de montaje.

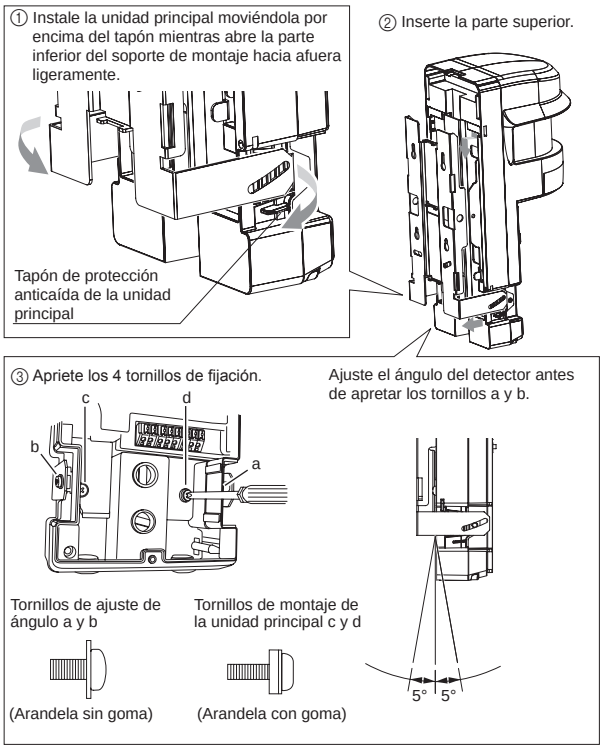

7 Consulte la sección “ 4-1 ” y conecte los cables al bloque de terminales.

8 Para ajustar el ángulo de montaje y alcanzar la zona de detección necesaria, es recomendable utilizar el Comprobador de zona de láser (LAC-1) opcional. (Consulte 3-4)

9 Consulte los capítulos 5, 6 y 7, realice las configuraciones necesarias y confirme que el equipo funciona correctamente.

10 La instalación se habrá completado cuando haya terminado de realizar las configuraciones y las comprobaciones de funcionamiento. Instale la cubierta.

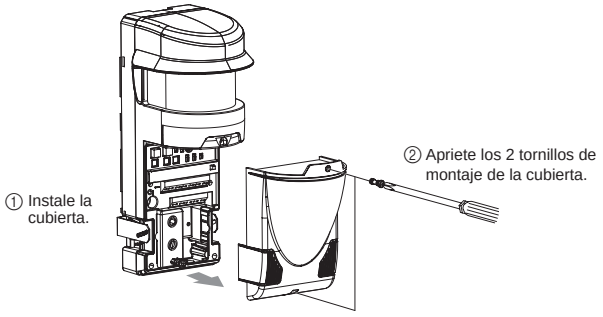

3-2 INSTALACIÓN EN UN POSTE

Si instala el producto en un poste, utilice el soporte de montaje en poste opcional (RLS-PB).

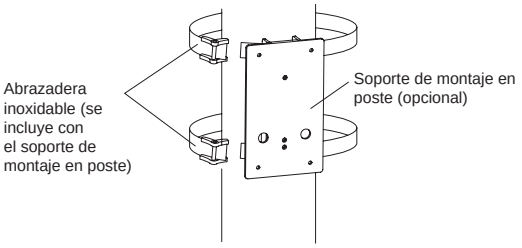

> ***Nota >>***
> Para obtener más información, consulte el manual que se incluye con el soporte de montaje en poste.

3-3 INSTALACIÓN EN ÁNGULO A PARED, A PLANO DE TECHO O EN POSTE

Si instala el producto en ángulo a una pared, a plano de techo o en poste, utilice el soporte de montaje en ángulo ajustable opcional (RLS-SB).

> ***Notas >>***
> Los orificios de montaje del soporte de montaje en ángulo ajustable se ponen a la altura de los orificios similares de los orificios de montaje de la unidad principal indicados en la plantilla de orificios de montaje.

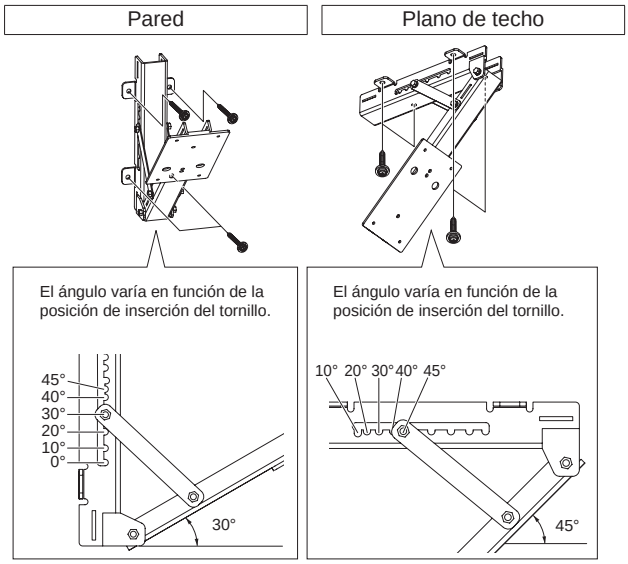

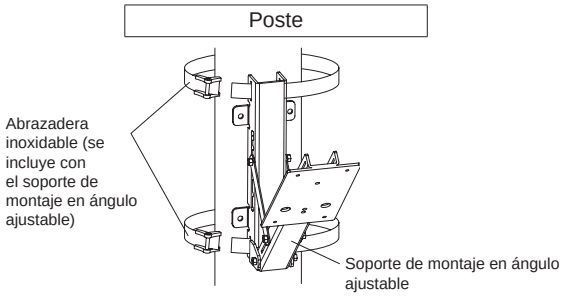

> ***Nota >>***
> Para obtener más información, consulte el manual que se incluye con el soporte de montaje en ángulo ajustable.

3-4 CONFIRMACIÓN DE UBICACIÓN DE PLANO DE LÁSER

Para confirmar la ubicación del plano de láser, es recomendable utilizar el Comprobador de zona de láser (LAC-1).

- Zona de detección horizontal

Asegúrese de que el rayo láser se proyecte en la zona comprendida entre los hombros y caderas de la persona en toda la zona de detección teniendo en cuenta que es posible que la superficie sobre la que se encuentra la persona no sea totalmente uniforme.

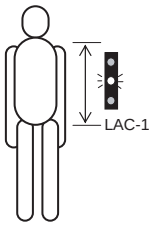

- Zona de detección vertical

Ajuste el ángulo de montaje para que el rayo láser se proyecte sobre el suelo en el lugar necesario.

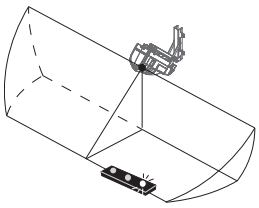

> ***Nota >>***
> Si desea instrucciones más detalladas, consulte el Manual de instrucciones de LAC-1.

4 ESQUEMAS Y FUNCIONES DE LAS PIEZAS EN EL INTERIOR DE LA CUBIERTA

4-1 CABLEADO

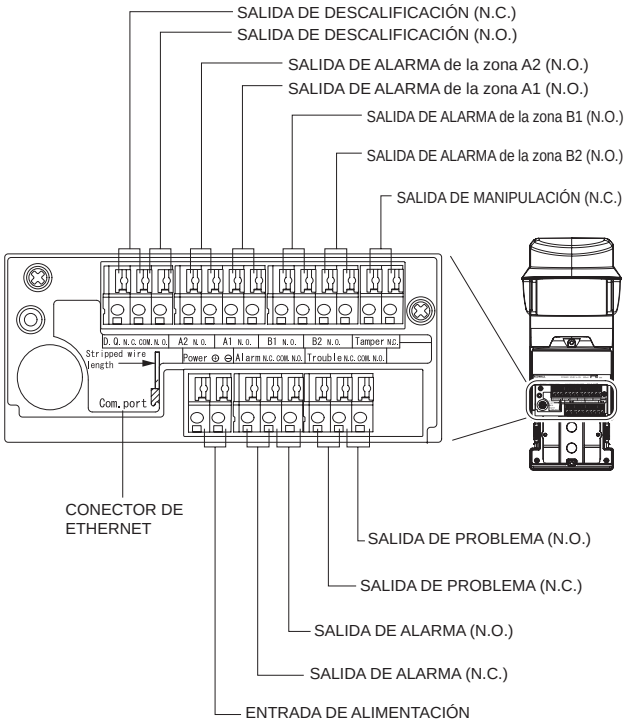

*1: Terminales de MANIPULACIÓN que han de conectarse a un bucle de supervisión de 24 horas.

Los cables de alimentación no deben exceder las siguientes longitudes.

TAMAÑO DEL CABLE	Sensor	
	24 V de CC	24 V de CA
AWG20 (0,52 mm²)	120	60
AWG18 (0.83 mm²)	200	100

m

Longitud del cable pelado

Los cables se deben pelar 9 mm. Utilice el indicador del panel para obtener la medida correcta.

4-2 SALIDA DE SEÑAL

- Salida de descalificación

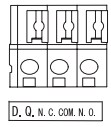

El algoritmo específico para REDSCAN permite la detección en condiciones de niebla. Sin embargo, en condiciones medioambientales extremas como lluvia, niebla o nevadas intensas, se activa la salida de descalificación medioambiental (EDQ). Para observar un ejemplo de conexion, consulte el final de este manual.

- Salida de alarma

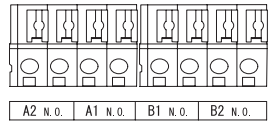

Cuando se detecta una intrusión, el dispositivo activa la alarma específica para esa zona general (zona A1, zona A2, zona B1 o zona B2) en la que se detecta la intrusión.
Si se combina con un sistema de sistema de videovigilancia CCTV que utiliza una cámara PTZ, el dispositivo detectará las intrusiones de forma rápida y efectiva.

- Salida de manipulación

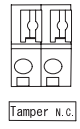

Esta salida se activa cuando se retira la cubierta del terminal.

- Salida de problema

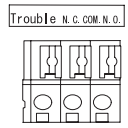

Se produce cuando se detecta un error en el sensor.

Nombre	Función
Antienmascaramiento	Se activa cuando se coloca un obstáculo delante del sensor para bloquear la zona de detección. Se reinicia cuando se retiran los obstáculos.
Antirrotación	Se activa si la zona que se escanea cambia como resultado de modificar la configuración original de la unidad.
Ensuciamiento de la ventana	Se activa si la ventana frontal está muy sucia, lo que puede provocar errores de detección. Limpie la ventana frontal con un trapo húmedo.
Error del sensor	Se activa cuando el sensor detecta un error de comprobación interno.

- Salida de alarma

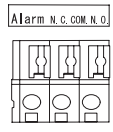

La salida de alarma se genera si se detecta una intrusión en una o más de las zonas divididas (zona A1, zona A2, zona B1 y zona B2).

4-3 ENCENDIDO

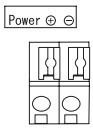

Conecte la alimentación de 24 V de CA/CC al terminal de entrada de alimentación para encenderlo.
Cuando se activa, los indicadores (Estado y Alimentación) se encenderán durante unos 30 segundos y después se apagarán.
Durante este período de tiempo, REDSCAN se inicializará.
El indicador Alimentación permanecerá encendido mientras el dispositivo tenga alimentación.

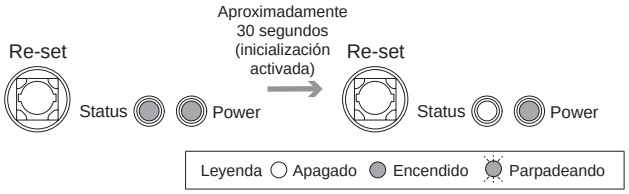

4-4 FUNCIONES DEL TESTIGO

- En funcionamiento normal

Símbolo	Color	ESTADO DEL DETECTOR
Estado	Amarillo	Se enciende durante la configuración automática de la unidad. (Apagado durante funcionamiento normal.)
Alimentación	Verde	Encendido mientras hay alimentación

4-5 INICIALIZACIÓN PARA VOLVER AL VALOR PREDETERMINADO DE FÁBRICA

Puede devolver el sensor a los valores predeterminados de fábrica (IP ADDR 192.168.0.126) siguiendo el procedimiento indicado a continuación.

- Encienda el dispositivo y pulse y mantenga pulsado el botón “Re-set” (Reconfigurar) en un intervalo de 20 segundos.
- Mantenga pulsado el botón hasta que el indicador de alimentación verde se haya apagado.
- Durante el proceso de inicialización, únicamente permanece encendido el indicador “Status” (Estado).
- Cuando se hayan apagado TODOS los indicadores, apague y vuelva a encender el Redscan.

5 CONFIGURACIÓN DE LAS ZONAS DE DETECCIÓN HORIZONTALES 2

Nota >>
Los siguientes ajustes del interruptor de RLS-3060L se pueden modificar únicamente con el software Redscan Manager. Si desea más información sobre la conexión IP y el menú Ayuda del software Redscan Manager, consulte 8.

5-1 FUNCIONAMIENTO DEL INTERRUPTOR SELECTOR

- Selección del método de detección H2 V

Seleccione el modo H2 utilizando Redscan Manager.

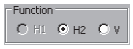

POSICIÓN DEL SELECTOR	FUNCIÓN
H1	No aplicable en este modelo.
H2	Selecciona la zona de detección horizontal 2. (Valor predeterminado de fábrica)
V	—

- Selección del modo Auto H2 V

POSICIÓN DEL SELECTOR	FUNCIÓN
P1	Activa la programación automática. (Valor predeterminado de fábrica)
P2	Activa el seguimiento automático.

- Selección de la sensibilidad de detección H2 V

Ajuste la sensibilidad de detección utilizando los interruptores selectores de tamaño y sensibilidad como se muestra en la siguiente tabla.

POSICIÓN DEL SELECTOR	FUNCIÓN	
S	150 mm aprox. o más	Este interruptor especifica la anchura del objeto que se está detectando.
M	300 mm aprox. o más (Valor predeterminado de fábrica)	
L	1.000 mm aprox. o más	
H	500 mm aprox. o más	Este interruptor especifica la distancia que un objeto ha de moverse antes de ser considerado como una intrusión.
M	1.000 mm aprox. o más (Valor predeterminado de fábrica)	
L	2.000 mm aprox. o más	

5-2 AJUSTE DE LA ZONA DE DETECCIÓN HORIZONTAL

- Ajuste de la distancia de detección H2 V

Puede especificar el radio comprendido entre 0 y 30 m.
La configuración de la distancia de detección a 0 m elimina la zona de detección.

Ejemplo: si especifica “Distancia de detección en la zona A: 30 m” y “Distancia de detección en la zona B: 14 m” en una ubicación en la que el radio es de 30 m o más sin obstáculos en la zona de detección, se crearán las siguientes zonas de detección.

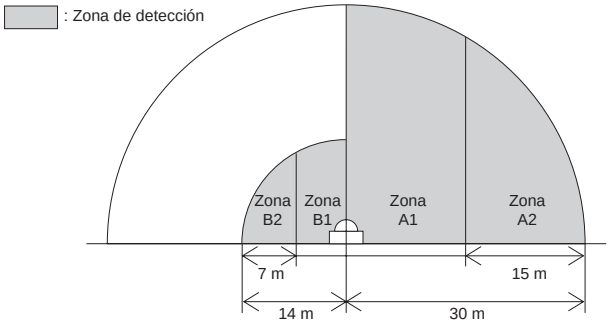

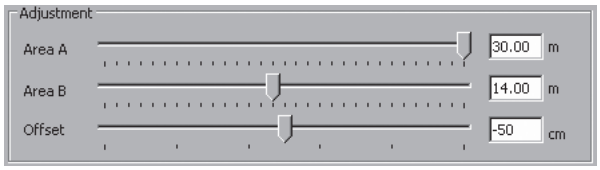

Valor predeterminado de fábrica: 30 m

- Ajuste de desplazamiento

Puede reducir los límites de la zona de detección con el parámetro de desplazamiento. Utilice este ajuste si es posible que haya hierba o arbustos que puedan provocar una falsa detección al borde de la zona de detección.

Puede reducir los límites de la zona de detección (hacia el sensor) hasta 1 m.
El ajuste recomendado es de un mínimo de 10 cm.

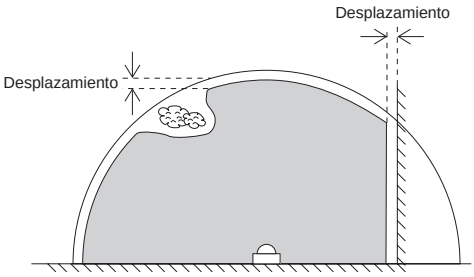

5-3 AJUSTE AUTOMÁTICO DE LA ZONA DE DETECCIÓN HORIZONTAL

- Función del botón de ajuste de zona de detección

H2 V

Este botón inicia el funcionamiento automático de P1 o P2, según la opción seleccionada.

- Configuración de P1 (Programación automática)

H2 V

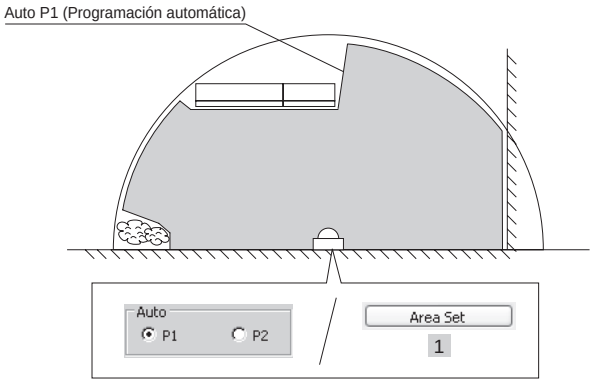

	Secuencia de funcionamiento	Indicador de estado	Tiempo	Acción de REDSCAN
1	Haga clic en el botón “Configurar zona” a través del software Redscan Manager.	Se inicia el parpadeo	Durante 1 segundo	—
	—	Parpadeo rápido	Durante 10 segundos	Se explora la zona de detección
	—	ENCENDIDO	Durante 15 segundos	Se completa la exploración de la zona de detección y se guardan los datos
	—	Parpadeo	Durante 3 segundos	—
	—	APAGADO	—	Se inicia la protección de seguridad de la zona de detección

Precauciones >>

No entre en la zona mientras se realiza la exploración.
Un objeto no deseado en la zona interfiere en la exploración correcta de la zona.

- Configuración de P2 (Seguimiento automático) H2 V

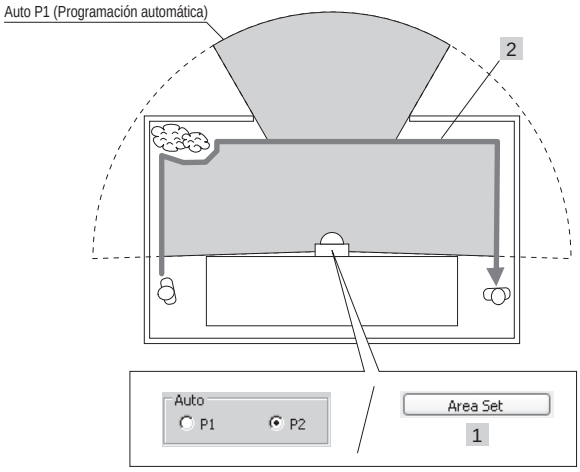

	Secuencia de funcionamiento	Indicador de estado	Tiempo	Acción de REDSCAN
1	Haga clic en el botón “Configurar zona” a través del software Redscan Manager.	Se inicia el parpadeo	Durante 1 segundo	—
	—	Parpadeo rápido (*2)	Durante 10 segundos	Se explora la zona de detección
2	Caminar en los límites de la zona (*1)	Parpadeo (*3)	Durante 5 minutos	Inicio del seguimiento
			(Últimos 30 segundos)	—
	—	ENCENDIDO	Durante 15 segundos	El seguimiento se completa y se guardan los datos
	—	Parpadeo	Durante 3 segundos	—
	—	APAGADO	—	Se inicia la protección de seguridad de la zona de detección

*1: El seguimiento finaliza automáticamente tras 5 minutos. Si el movimiento del objeto por el límite de la zona ha finalizado antes de transcurrir el tiempo, puede finalizar el seguimiento sin tener que esperar 5 minutos pulsando el botón “finalizar” del software Redscan Manager.
*2: Parpadea dos veces por segundo
*3: Se repite una secuencia de dos parpadeos por segundo y un segundo sin parpadeos

Precauciones >>
No entre en la zona mientras se realiza la exploración. Un objeto no deseado en la zona interfiere en la exploración correcta de la zona objetivo.

Nota >>
Cualquier zona sin examinar volverá a la configuración de zona de programación automática.

6 CONFIGURACIÓN DE LA ZONA DE DETECCIÓN VERTICAL

Nota >>
Los siguientes ajustes del interruptor de RLS-3060L se pueden modificar únicamente con el software Redscan Manager. Si desea más información sobre la conexión IP y el menú Ayuda del software Redscan Manager, consulte 8.

6-1 FUNCIONAMIENTO DEL INTERRUPTOR SELECTOR

- Selección del método de detección H2 V

Seleccione el modo V utilizando Redscan Manager.

POSICIÓN DEL SELECTOR	FUNCIÓN
H1	—
H2	—
V	Selecciona la zona de detección vertical.

- Selección del modo Auto H2 V

POSICIÓN DEL SELECTOR	FUNCIÓN
P1	Área de detección fija. (Valor predeterminado de fábrica)
P2	Área de detección adaptativa.

- Configuración de la sensibilidad de detección H2 V

Ajuste la sensibilidad de detección utilizando los interruptores selectores de tamaño y sensibilidad como se muestra en la siguiente tabla.

POSICIÓN DEL SELECTOR	FUNCIÓN	
S	250 mm aprox. o más	Este interruptor especifica la altura desde la posición de desplazamiento del objeto que se está detectando.
M	350 mm aprox. o más (Valor predeterminado de fábrica)	
L	500 mm aprox. o más	
H	100 ms o más. Se recomienda esta configuración si el objeto puede atravesar la zona de detección corriendo.	Este interruptor especifica el tiempo durante el cual el objetivo permanece en la zona de detección.
M	150 ms o más (Valor predeterminado de fábrica)	
L	200 ms o más.	

6-2 AJUSTE DE LA ZONA DE DETECCIÓN VERTICAL

- Ajuste de la distancia de detección H2 V

Puede especificar el radio comprendido entre 0 y 30 m.
La configuración de la distancia de detección a 0 m elimina la zona.

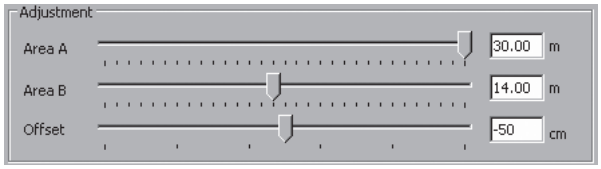

Valor predeterminado de fábrica: 30 m

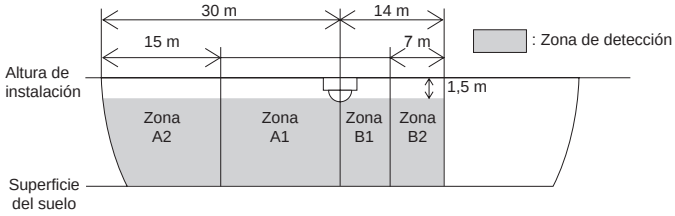

- Ajuste de desplazamiento

Puede reducir los límites de la zona de detección con el parámetro de desplazamiento. Utilice este ajuste si es posible que haya hierba o arbustos que puedan provocar una falsa detección al borde de la zona de detección.
Puede reducir los límites de la zona de detección (hacia el detector) hasta 1 m.

El ajuste recomendado es de un mínimo de 10 cm.

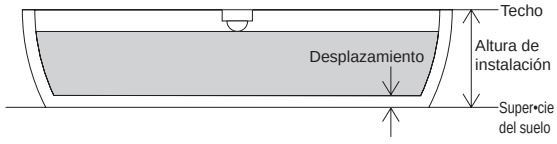

6-3 AJUSTE AUTOMÁTICO DE LA ZONA DE DETECCIÓN VERTICAL

H2 V

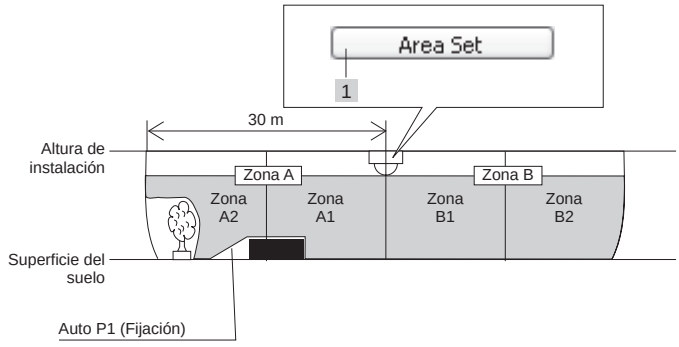

	Secuencia de funcionamiento	Indicador de estado	Tiempo	Acción de REDSCAN
1	Haga clic en el botón “Configurar zona” a través del software Redscan Manager.	Se inicia el parpadeo	Durante 1 segundo	—
	—	Parpadeo rápido	Durante 10 segundos	Se explora la zona de detección
	—	ENCENDIDO	Durante 15 segundos	Se completa la exploración de la zona de detección y se guardan los datos
	—	Parpadeo	Durante 3 segundos	—
	—	APAGADO	—	Se inicia la protección de seguridad de la zona de detección

Precauciones >>

No entre en la zona mientras se realiza la exploración. Un objeto no deseado en la zona interfiere en la exploración correcta de la zona.

7 COMPROBACIONES DE ZONA

7-1 CONTROLADOR DE MOVIMIENTO

H2 | V

Asegúrese de que se haya configurado correctamente la zona de detección observando los indicadores o el círculo de detección del software Redscan Manager.

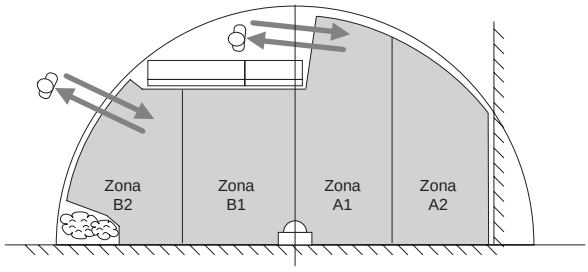

- Si una zona de detección no se ha con•gurado correctament e

① Antes de pulsar el botón de ajuste de zona de detección, compruebe que el interruptor del método de detección y el interruptor de modo de detección están en la posición correcta, respectivamente.

② Vuelva a configurar la zona de detección según las indicaciones de la sección “ 5-3 ” para la zona de detección horizontal y de la sección “ 6-3 ” para la zona de detección vertical.

Resumen de la configuración del interruptor de la zona de detección

Función	P1	P2
H2	Define automáticamente la zona de detección dentro de la zona definida por “Ajuste de distancia de detección”.	Define automáticamente la zona de detección al seguir a una persona que camina dentro de los límites de la zona definida por “Ajuste de distancia de detección”.
V	Define automáticamente la zona de detección dentro de la zona definida por “Ajuste de distancia de detección”.	Se adapta automáticamente a la forma variable de la zona del suelo por debajo del REDSCAN

7-2 FUNCIONAMIENTO DEL SISTEMA TRAS FALLO DE ALIMENTACIÓN

H2 | V

La configuración del REDSCAN no se pierde tras un fallo en la alimentación

8 CONEXIÓN IP CON REDSCAN

8-1 VALORES PREDETERMINADOS

- Dirección IP: 192.168.0.126 (Se puede modificar)
- Máscara de subred: 255.255.255.0 (Se puede modificar)

8-2 REDSCAN MANAGER

(Software de configuración opcional, junto con RLS-AT)

REDSCAN Manager es un programa de software que permite realizar ajustes de manera fácil a través de una red local durante la instalación de la unidad REDSCAN o mientras se realizan operaciones de mantenimiento. REDSCAN Manager pueden registrar y gestionar la unidad REDSCAN ubicada dentro de la red local y mostrar información sobre la zona así como información de ajuste para el interruptor obtenida desde la unidad REDSCAN. Además, también permite modificar la zona de detección obtenida y los ajustes del interruptor y configurarlos de nuevo en la unidad REDSCAN.

REDSCAN Manager también proporciona las siguientes útiles funciones.

Plantilla de aplicación seleccionable
- *Exterior (Predeterminada)
- *Interior

Activación/Desactivación de funciones
- *Función de resistencia medioambiental

Adaptación de parámetros
- *Ajuste de zona de no detección en modo V

Configuración del código de eventos de Redwall
- *Protocolo
- *Dirección IP de destino

Nota >>
Si desea más información sobre características y funcionamiento, consulte el manual de ayuda suministrado junto con el REDSCAN Manager.

8-3 CÓDIGO DE EVENTOS DE REDWALL

REDSCAN genera códigos de eventos que pueden ser utilizados por software NVR o VMS para controlar las cámaras PTZ y otros dispositivos. El código de eventos de Redwall se puede enviar a un puerto asignado por medio de un protocolo UDP o TCP. El número de puerto predeterminado es “1234”.

Formato del código

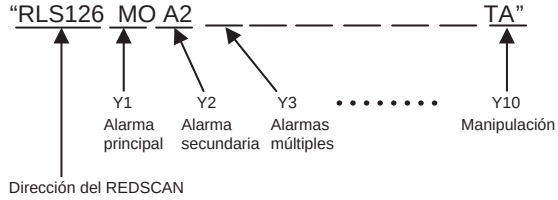

	Código de estado	Estado
Y1	MO	Alarma principal
Y2	A1-B2	Alarma secundaria
Y3	AA-AB	Alarmas múltiples
Y4	CC	Alarmas múltiples
Y5	DQ	Descalificación medioambiental
Y6	AR	Antirrotación
Y7	AM	Antienmascaramiento
Y8	TR	Problema
Y9	SO	Ensuciamiento de la ventana
Y10	TA	Manipulación

9 ESPECIFICACIONES

9-1 ESPECIFICACIONES DE LA UNIDAD PRINCIPAL

Modelo	RLS-3060L
Método de detección	Escáner láser de infrarrojos
Clase de protección láser	Clase 1 IEC / EN60825-1 Segunda edición 2007 Clase I FDA 21CFR 1040.10,1040.11 (Aviso de láser nº 50)
Longitud de onda de la emisión láser	905 nm (láser de infrarrojos)
Cobertura del montaje vertical	Radio: 30 m, Arco: 180°
Cobertura del montaje horizontal	MÁX: 60 m
Resolución de detección	0,25°
Alimentación	24 V de CA/CC ±10%
Consumo eléctrico	400 mA (24 V de CC) 600 mA (24 V de CA)
Altura de montaje vertical	De 4 m a 15 m (recomendada)
Altura de montaje horizontal	0,7 m (recomendada)
Puerto de comunicación	Ethernet, RJ-45, 10BASE-T/100BASE-TX
Protocolo	UDP, TCP/IP *Código de eventos de Redwall
Salida de alarma de zona	N.O. 28 V de CC, 0,2A × 4 salidas
Salida de alarma principal	Forma C, 28 V de CC, 0,2 A máx.
Salida de problema	Forma C, 28 V de CC, 0,2 A máx.
Salida de manipulación	N.C. 28 V de CC, 0,1 A máx.
Circuito de descalificación medioambiental	Forma C, 28 V de CC, 0,2 A máx.
Período de alarma	2 seg. aprox. con el temporizador de retraso desactivado
Período de calentamiento	30 segundos aprox.
Temperatura de funcionamiento	-20 - +60 °C
Clasificación IP	IP66
Dimensiones (H × A × P)	334 × 144 × 155 mm
Peso	2,4 kg
Accesorios	Tornillo de montaje, fijación por anclaje para pared, plantilla de los orificios de montaje y prensacable.

* Las especificaciones y el diseño están sujetos a cambio sin previo aviso.

9-2 ESQUEMA DE DIMENSIONES

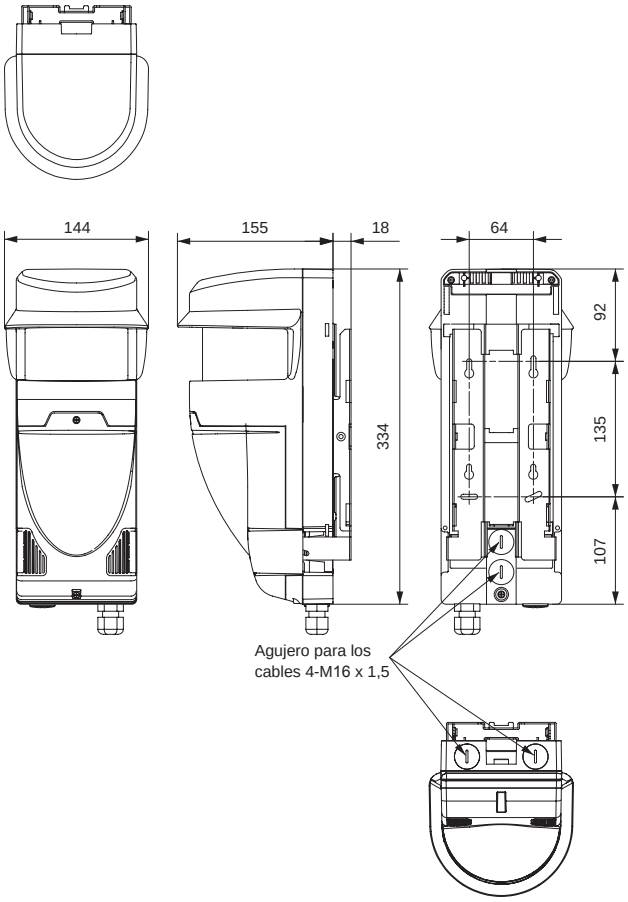

Unidad: mm

9-3 ELEMENTOS OPCIONALES

RLS-PB : Soporte de montaje en poste
RLS-SB : Soporte de montaje en ángulo ajustable
LAC-1 : Comprobador de zona de láser
RLS-AT : Herramientas de ajuste de REDSCAN (Comprobador de zona de láser y software de REDSCAN Manager)

OPTEX CO., LTD. (JAPAN)
(ISO 9001 Certified)
(ISO 14001 Certified)
5-8-12 Ogoto Otsu
Shiga 520-0101
JAPAN
TEL:+81-77-579-8670
FAX:+81-77-579-8190
URL:http://www.optex.co.jp/e/

OPTEX INCORPORATED (USA)
TEL:+1-909-993-5770
Tech:(800)966-7839
URL:http://www.optexamerica.com/

OPTEX (EUROPE) LTD. (UK)
TEL:+44-1628-631000
URL:http://www.optex-europe.com/

OPTEX SECURITY SAS (FRANCE)
TEL:+33-437-55-50-50
URL:http://www.optex-security.com/

OPTEX SECURITY Sp. z o. o. (POLAND)
TEL:+48-22-598-06-55
URL:http://www.optex.com.pl/

OPTEX KOREA CO., LTD. (KOREA)
TEL:+82-2-719-5971
URL:http://www.optexkorea.com/

OPTEX (DONGGUAN) CO., LTD. SHANGHAI OFFICE (CHINA)
TEL:+86-21-34600673/34606166
URL:http://www.optexchina.com/

SALIDA D.Q. (DESCALIFICACION MEDIOAMBIENTAL)

El algoritmo especifico de REDSCAN permite la deteccion de intrusiones entre la niebla.
Sin embargo, en condiciones medioambientales extremas como lluvia, niebla o nevadas intensas, la capacidad de deteccion de REDSCAN puede verse reducida.
Durante estas condiciones, se activara la salida de descalificacion medioambiental (D.Q.).
Cuando se activa esta salida, son necesarias otras soluciones para asegurar la zona.

A. Salida de alarma + salida D.Q. <SISTEMA RECOMENDADO>

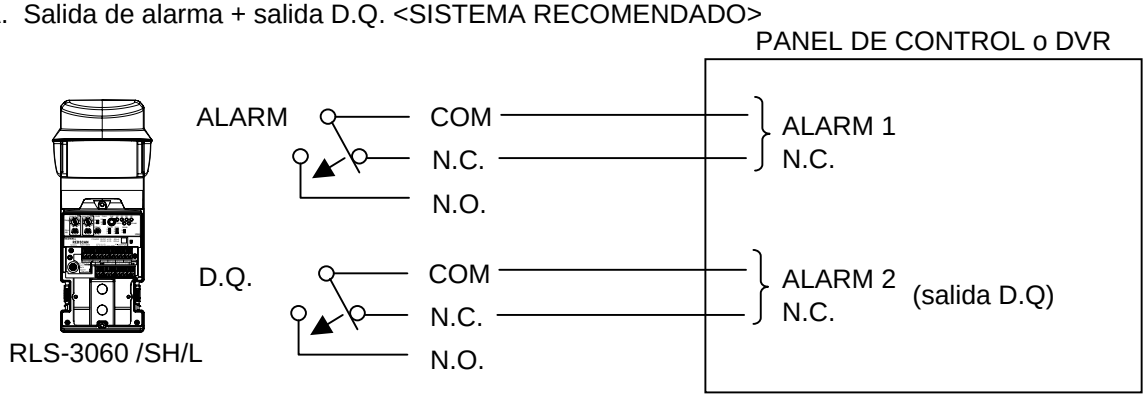

B. Alarma de derivacion al activar D.Q.

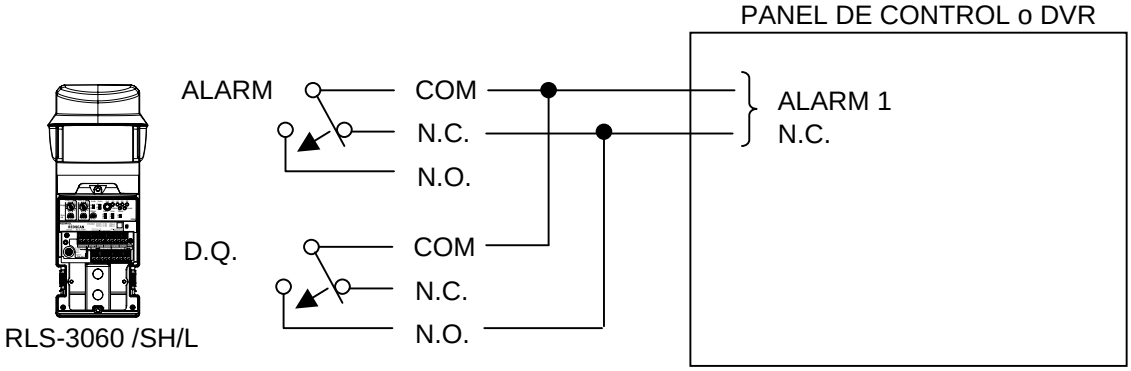

Nota: Con esta conexion, cuando esta activada la salida D.Q., se mantiene cerrado el circuito de alarma.

C. Alarma de derivacion al activar D.Q. + salida D.Q.

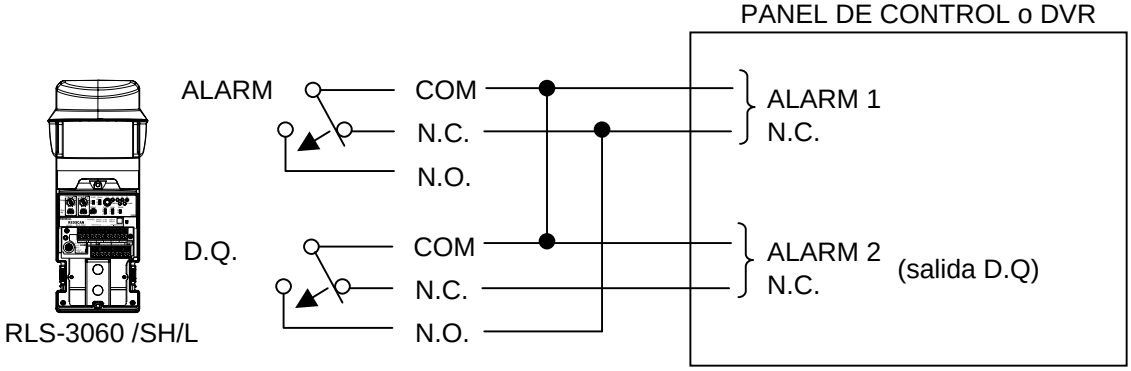

Nota: Con esta conexion, cuando esta activada la salida D.Q., se mantiene cerrado el circuito de alarma.
Si los terminales de entrada del panel de control y del videograbador digital comparten el mismo terminal COM, puede que se disparen a la vez la salida de alarma y DQ.

NOTAS: Las opciones B y C arriba descritas deberian utilizarse unicamente al producirse numerosas falsas alarmas en condiciones climaticas adversas.