配線図 両側設置型片側電池式(出入口幅:15m以内)

■接続機器　：　OVS-50TNR×2セット、CB-22×1台、回転灯×1台　(CB-22の方向判別機能を使い、一方向からの車両進入時のみ回転灯を動作)

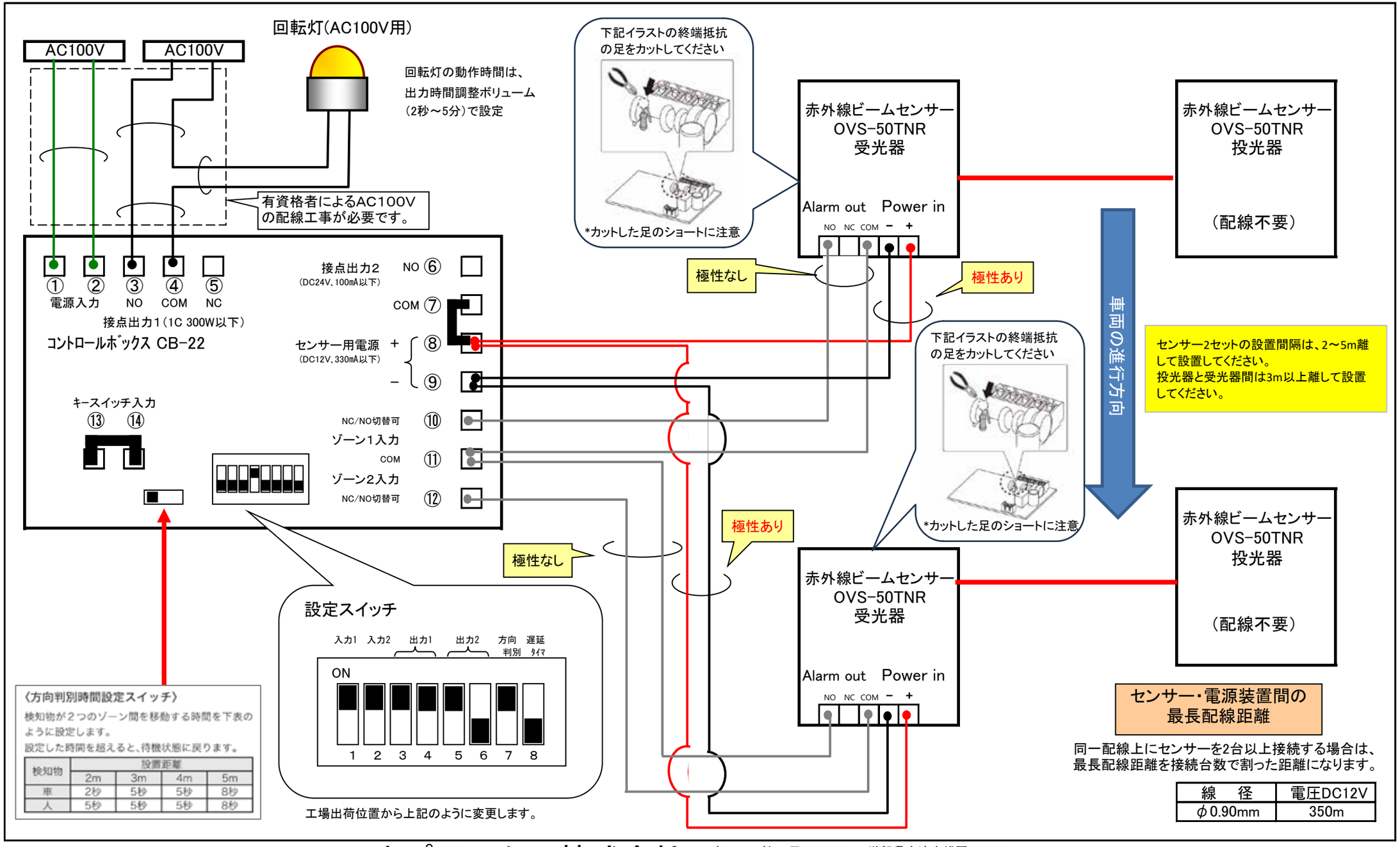

オプテックス株式会社
本　　社:〒520-0101　滋賀県大津市雄琴5-8-12
東京支店:〒105-0022　東京都港区海岸1-9-1　浜離宮インターシティ3F　TEL(03)5733-1727　FAX(03)5473-3990