CB-22配線図　No.11

■接続機器　　：LX-402J×2台（NO出力使用）、照明機器（または回転灯）［ライトコントロール］

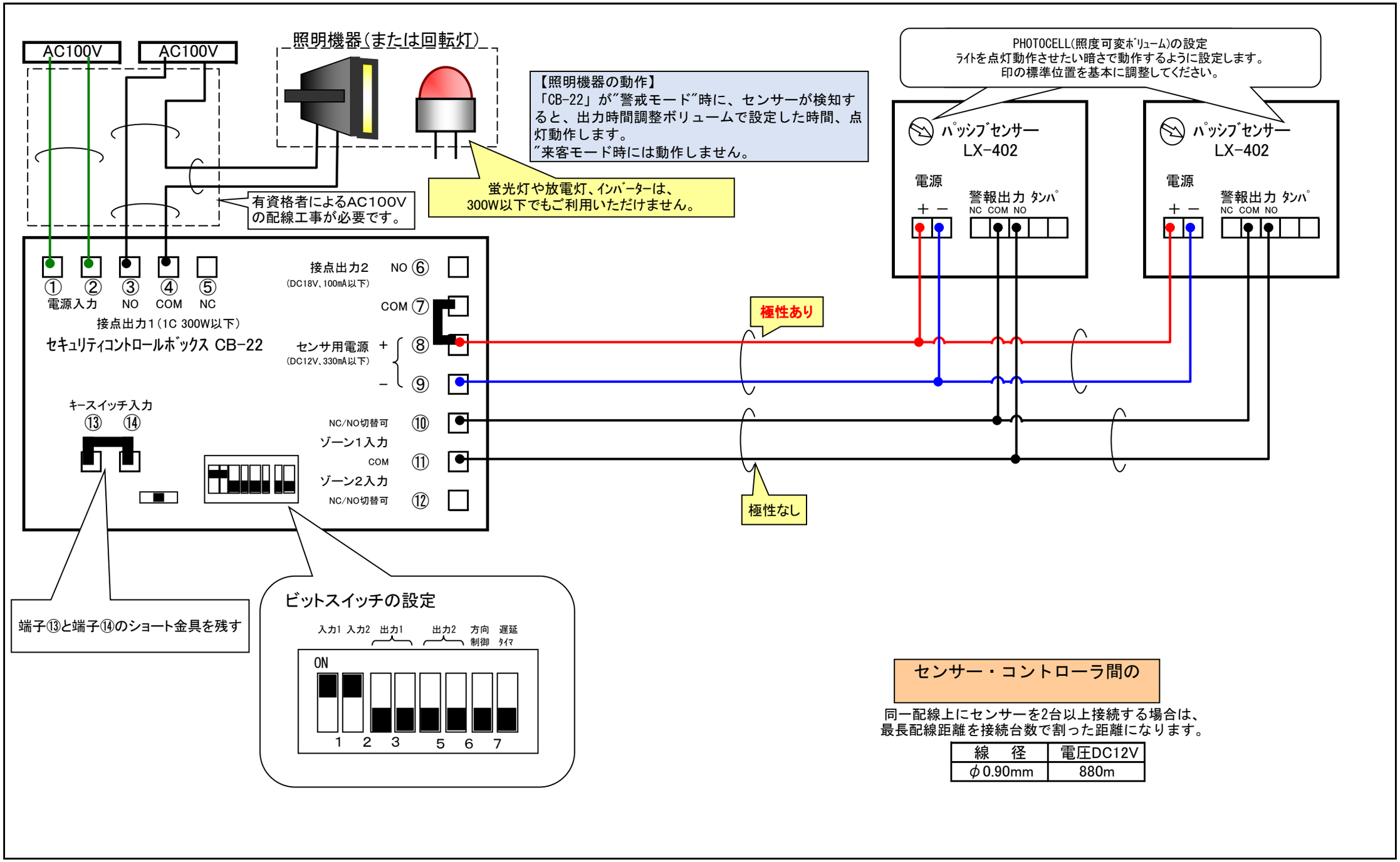

センサー・コントローラ間の

同一配線上にセンサーを2台以上接続する場合は、
最長配線距離を接続台数で割った距離になります。

線　径	電圧DC12V
φ0.90mm	880m

オプテックス株式会社

本　　社：　〒520-0101　　滋賀県大津市雄琴5-8-12　　TEL（077）579-8630　FAX（077）579-8170
東 京 支 店：　〒105-0022　　東京都港区海岸1-9-1　浜離宮インターシティ3F　　TEL（03）5733-1725　FAX（03）5473-3990