外形寸法図　L金具　215L金具

カラー：ブロンズ、シルバー、ホワイト、ブラック

対応機種：OA-215V
OAT-3V

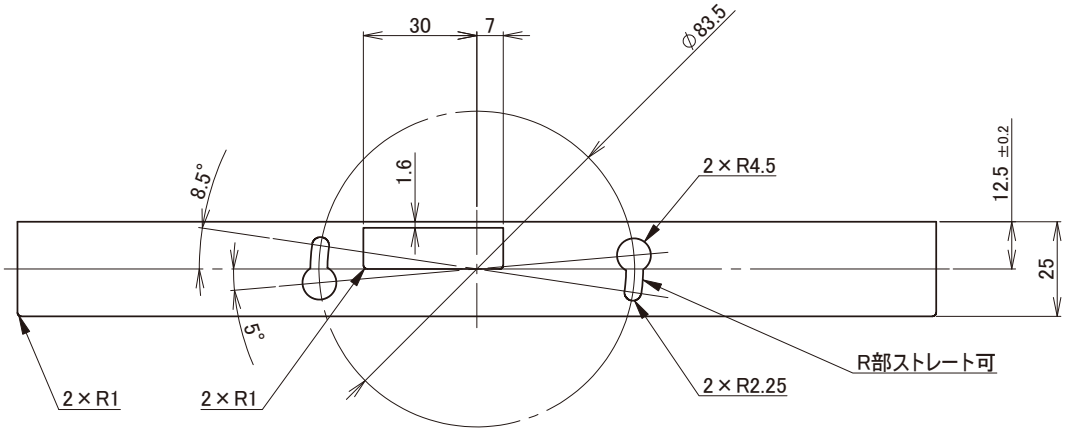

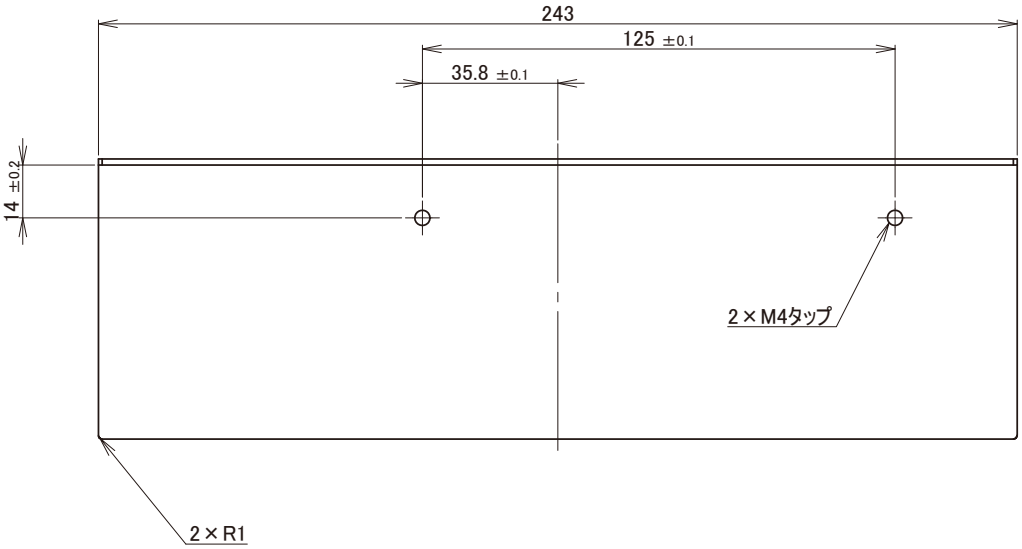

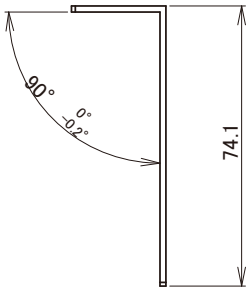

材質：SPCC
t=1.6

単位：mm